Revitalizace trati Břeclav - Znojmo, 2.stavba
PS 07-28-02 žst. Mikulov na Moravě, návěstní krakorec v km 106,871
2.5.2 Výkres OK - Břevno krakorce
M 1:20

BŘEVNO KRAKORCE - 1x

PŘÍČNÝ ŘEZ (SMĚR ZNOJMO)
M1:20

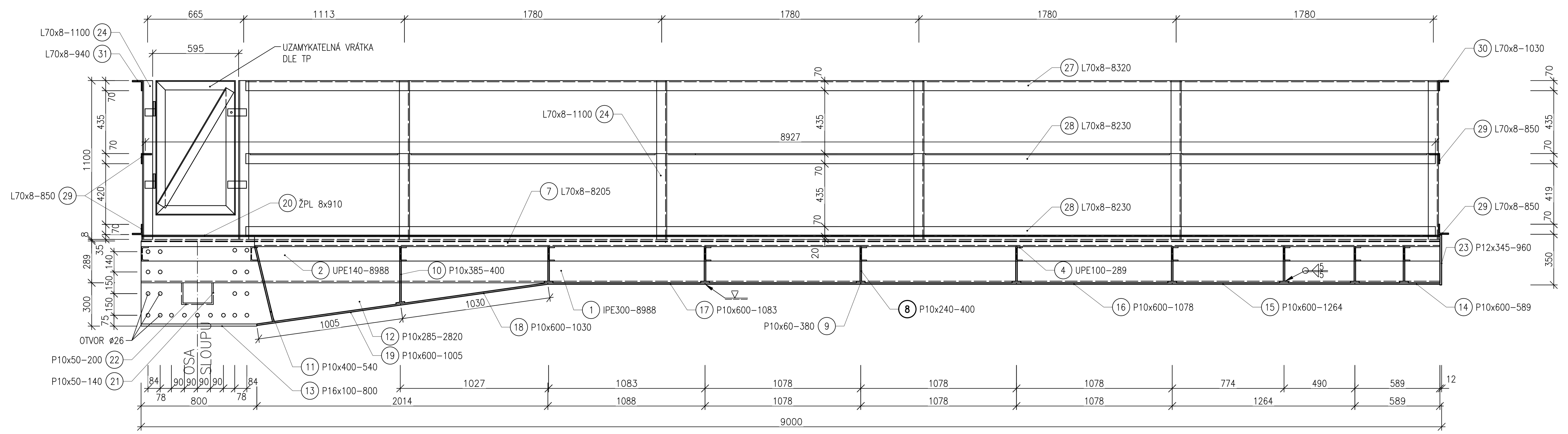

PŮDORYS (PODLAHY NEZAKRESLENY)
M1:20

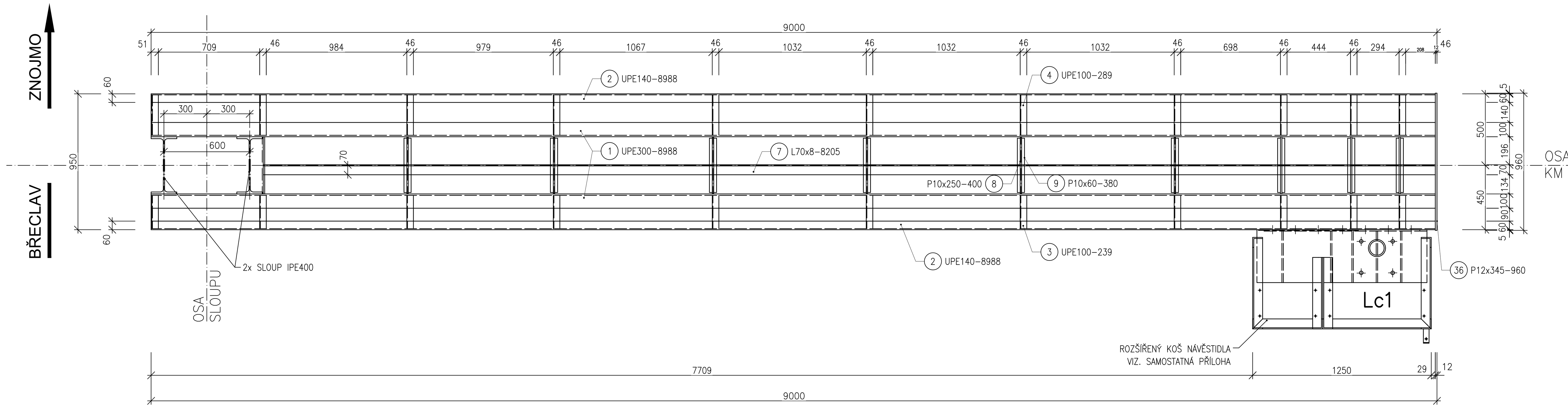

POHLED SHORA (PŮDORYS PODLAH)
M1:20

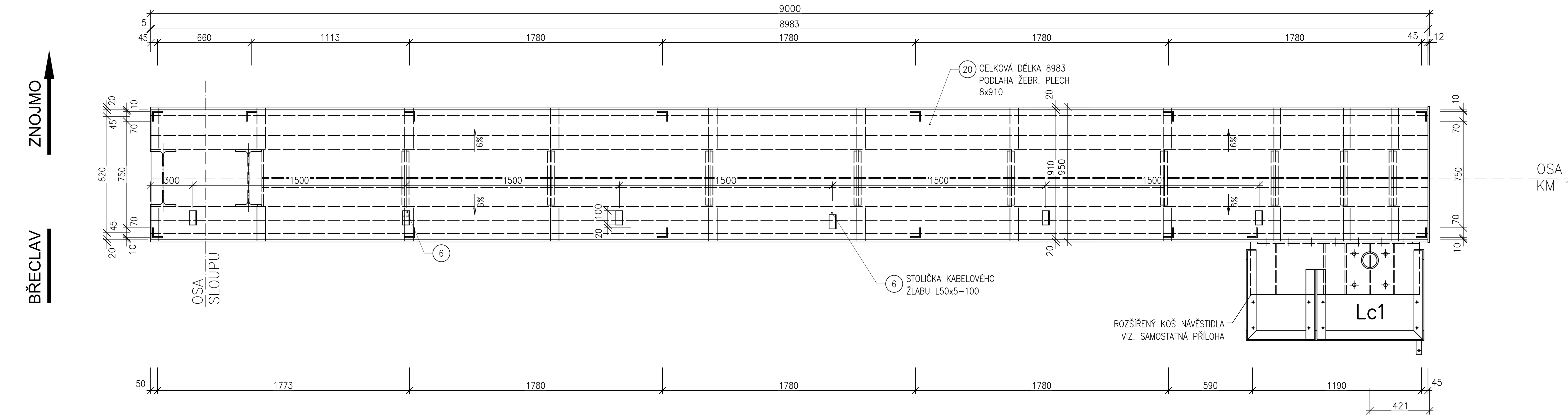

BOČNÍ POHLED ZLEVA
M1:20

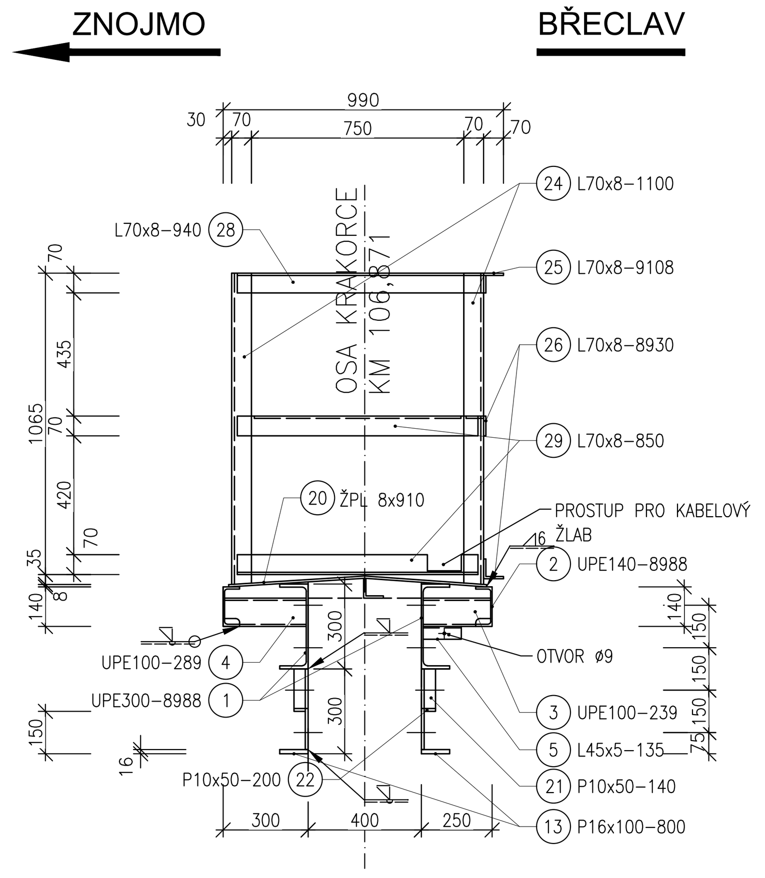

PŘÍČNÝ ŘEZ V MÍSTĚ UMÍSTĚNÍ NÁVĚSTIDLA
M1:20

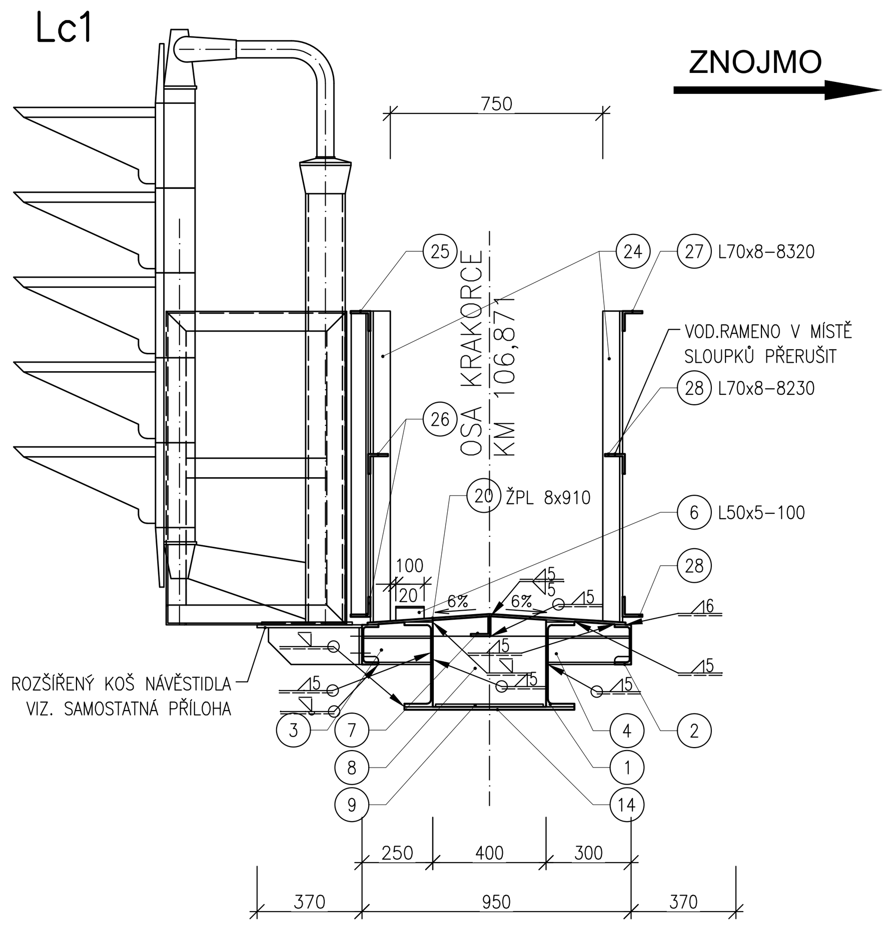

POZNÁMKA

- SLOUŽÍ JAKO PODKLAD PRO VÝROBNÍ DOKUMENTACI
- VÝŠKA MADLA ZÁBRADLÍ MUSÍ BÝT V KAŽDÉM MÍSTĚ min.1100mm OD POCHOZÍ PLOCHY
- VŠECHNY SPOJOVACÍ PROSTŘEDKY BUDOU PEVNOSTI 8.8

MATERIÁL:
VÁLCOVANÁ OCEL - ČSN EN 10025-2 - S235J2+N

VÝROBA KONSTRUKCE:
POŽADOVANÁ TŘÍDA PROVEDENÍ ČSN EN 1090-2: EXC3
DOKUMENT KONTROLY DLE ČSN EN 10204: 2.2 - ZÁKLADNÍ MATERIÁL
2.1 - SPOJOVACÍ PROSTŘEDKY

KONTROLA SVARŮ: 100% VIZUÁLNÍ
VÝROBA DLE ČSN EN 1090-1+A1, ČSN EN 1090-2+ A1
MONTÁŽ DLE ČSN EN 1090-2+A1
HRANY ZAOBLIT NA R2

PKO KONSTRUKCE:
VIZ PŘÍLOHA Č.3 DOKUMENTACE PROTIKOROZNÍ OCHRANY
- ŽSP + ONS 02, BARVA DB 710 - ŠEDÁ

Zkoušky a kontroly základního materiálu

Požadované zkoušky ZM dle **TKP kap.**19:

1. zkouška **tahem** dle ČSN EN ISO 6892-1 (mez pevnosti R_m, min. mez kluzu R_{eH} a minimální tažnost dle Tab.7 ČSN EN 10025-2, Tab.5 ČSN EN 10025-3 a Tab. A.3 ČSN EN 10210-1)

2. zkouška **rázem v ohybu** dle ČSN ISO 148-1 (minimální hodnoty nárazové práce KV (J) dle Tab.9 ČSN EN 10025-2, Tab.6 ČSN EN 10025-3 a Tab. A.3 ČSN EN 10210-1)

3. zkouška **ohybem (lámavosti)** dle ČSN EN ISO 7438

4. zkouška **ohybová návarová** dle SEP 1390 (pro plechy t ≥ 30 mm)

5. zkouška **lamelární praskavosti** dle ČSN EN 10164 stupně Z25

6. zkouška **chemického složení** dle ČSN EN 10025-1, včetně stanovení uhlíkového ekvivalentu CEV (maximální povolené hodnoty dle Tab.6 ČSN EN 10025-2, Tab.4 ČSN EN 10025-3 a Tab. A.1,A.2 ČSN EN 10210-1)

7. zkouška **jakosti povrchu** dle ČSN EN 10163-1,-2,-3 (včetně stupně přípravy povrchu pro provedení PKO dle ISO 8501-3)

8. zkouška **vnitřní jakosti** dle ČSN EN 10160 (plechy), ČSN EN 10306 (tvarové tyče)
9. **mezní úchylky rozměrů, tvaru a hmotnosti** dle příslušných norem pro danou ocel

VÝKAZ OCELI PRO BŘEVNO KRAKORCE - 1x

Pol. číslo	Prvek	Počet kusů [ks]	Délka jednotlivě [m]	Délka celkem [m]	Hmotnost 1bm [kg]	Hmotnost celkem [kg]	Natíraná plocha [m².m⁻¹]	Plocha nátěru [m²]	Ocel	Zkoušky základního materiálu dle TKP 19
1	UPE300	2	8,988	17,98	44,40	798,13	0,97	17,40	OCEL S235J2+N dle ČSN EN 10025-2	1, 2, 6, 7, 8, 9
2	UPE140	2	1,508	3,02	14,50	43,73	0,52	1,57	OCEL S235J2+N dle ČSN EN 10025-2	1, 2, 6, 7, 8, 9
3	UPE100	13	0,239	3,11	9,82	30,51	0,40	1,25	OCEL S235J2+N dle ČSN EN 10025-2	1, 2, 6, 7, 8, 9
4	UPE100	13	0,289	3,76	9,82	36,89	0,40	1,51	OCEL S235J2+N dle ČSN EN 10025-2	1, 2, 6, 7, 8, 9
5	L45x5	1	0,135	0,14	3,38	0,46	0,17	0,02	OCEL S235J2+N dle ČSN EN 10025-2	1, 2, 6, 7, 8, 9
6	L50x5	6	0,135	0,81	3,77	3,05	0,19	0,16	OCEL S235J2+N dle ČSN EN 10025-2	1, 2, 6, 7, 8, 9
7	L70x8	1	8,205	8,21	8,37	68,68	0,27	2,22	OCEL S235J2+N dle ČSN EN 10025-2	1, 2, 6, 7, 8, 9
8	P10 x 240 x 400	8	0,400	3,20	18,84	60,29	0,50	1,60	OCEL S235J2+N dle ČSN EN 10025-2	1, 2, 6, 7, 8, 9
9	P10 x 60 x 380	9	0,380	3,42	4,71	16,11	0,14	0,48	OCEL S235J2+N dle ČSN EN 10025-2	1, 2, 6, 7, 8, 9
10	P10 x 385 x 400	1	0,400	0,40	30,22	12,09	0,79	0,32	OCEL S235J2+N dle ČSN EN 10025-2	1, 2, 6, 7, 8, 9
11	P10 x 400 x 540	1	0,540	0,54	31,40	16,96	0,82	0,44	OCEL S235J2+N dle ČSN EN 10025-2	1, 2, 6, 7, 8, 9
12	P10 x 285 x 2820	2	2,820	5,64	22,37	126,18	0,59	3,33	OCEL S235J2+N dle ČSN EN 10025-2	1, 2, 6, 7, 8, 9
13	P16 x 100 x 800	2	0,800	1,60	12,56	20,10	0,23	0,37	OCEL S235J2+N dle ČSN EN 10025-2	1, 2, 6, 7, 8, 9
14	P10 x 600 x 589	1	0,589	0,59	47,10	27,74	1,22	0,72	OCEL S235J2+N dle ČSN EN 10025-2	1, 2, 6, 7, 8, 9
15	P10 x 600 x 1264	1	1,264	1,26	47,10	59,53	1,22	1,54	OCEL S235J2+N dle ČSN EN 10025-2	1, 2, 6, 7, 8, 9
16	P10 x 600 x 1078	3	1,078	3,23	47,10	152,32	1,22	3,95	OCEL S235J2+N dle ČSN EN 10025-2	1, 2, 6, 7, 8, 9
17	P10 x 600 x 1083	1	1,083	1,08	47,10	51,01	1,22	1,32	OCEL S235J2+N dle ČSN EN 10025-2	1, 2, 6, 7, 8, 9
18	P10 x 600 x 1030	1	1,030	1,03	47,10	48,51	1,22	1,26	OCEL S235J2+N dle ČSN EN 10025-2	1, 2, 6, 7, 8, 9
19	P10 x 600 x 1005	1	1,005	1,01	47,10	47,34	1,22	1,23	OCEL S235J2+N dle ČSN EN 10025-2	1, 2, 6, 7, 8, 9
20	SLZ.P8 x 910 x 8983	1	8,983	8,98	57,15	513,36	1,84	16,49	OCEL S235J2+N dle ČSN EN 10025-2	1, 2, 6, 7, 8, 9
21	P10 x 50 x 140	4	0,140	0,56	3,93	2,20	0,12	0,07	OCEL S235J2+N dle ČSN EN 10025-2	1, 2, 6, 7, 8, 9
22	P10 x 50 x 200	2	0,200	0,40	3,93	1,57	0,12	0,05	OCEL S235J2+N dle ČSN EN 10025-2	1, 2, 6, 7, 8, 9
23	P12 x 345 x 960	1	0,960	0,96	32,50	31,20	0,71	0,69	OCEL S235J2+N dle ČSN EN 10025-2	1, 2, 6, 7, 8, 9
24	L70x8	13	1,100	14,30	8,37	119,69	0,27	3,88	OCEL S235J2+N dle ČSN EN 10025-2	1, 2, 6, 7, 8, 9
25	L70x8	1	9,108	9,11	8,37	76,23	0,27	2,47	OCEL S235J2+N dle ČSN EN 10025-2	1, 2, 6, 7, 8, 9
26	L70x8	2	8,930	17,86	8,37	149,49	0,27	4,84	OCEL S235J2+N dle ČSN EN 10025-2	1, 2, 6, 7, 8, 9
27	L70x8	1	8,320	8,32	8,37	69,64	0,27	2,25	OCEL S235J2+N dle ČSN EN 10025-2	1, 2, 6, 7, 8, 9
28	L70x8	2	8,230	16,46	8,37	137,77	0,27	4,46	OCEL S235J2+N dle ČSN EN 10025-2	1, 2, 6, 7, 8, 9
29	L70x8	4	0,850	3,40	8,37	28,46	0,27	0,92	OCEL S235J2+N dle ČSN EN 10025-2	1, 2, 6, 7, 8, 9
30	L70x8	1	1,030	1,03	8,37	8,62	0,27	0,28	OCEL S235J2+N dle ČSN EN 10025-2	1, 2, 6, 7, 8, 9
31	L70x8	1	0,940	0,94	8,37	7,87	0,27	0,25	OCEL S235J2+N dle ČSN EN 10025-2	1, 2, 6, 7, 8, 9
UZAMYKATELNÁ VRÁTKA DLE TP:										
	L65x6	2	0,550	1,10	5,91	6,50	0,25	0,28	OCEL S235J2+N dle ČSN EN 10025-2	1, 2, 6, 7, 8, 9
	L65x6	2	0,930	1,86	5,91	10,99	0,25	0,47	OCEL S235J2+N dle ČSN EN 10025-2	1, 2, 6, 7, 8, 9
	L65x6	1	0,990	0,99	5,91	5,85	0,25	0,25	OCEL S235J2+N dle ČSN EN 10025-2	1, 2, 6, 7, 8, 9
	P10 x 60 x 70	2	0,070	0,14	4,71	0,66	0,14	0,02	OCEL S235J2+N dle ČSN EN 10025-2	1, 2, 6, 7, 8, 9
	P10 x 60 x 130	2	0,130	0,26	4,71	1,22	0,14	0,04	OCEL S235J2+N dle ČSN EN 10025-2	1, 2, 6, 7, 8, 9
	CHS 16x2	4	0,050	0,20	0,69	0,14	0,05	0,01	OCEL S235JRH dle ČSN EN 10219	1, 2, 6, 7, 8, 9
	R 10x2	2	0,100	0,20	0,62	0,12	0,03	0,01	OCEL S235J2+N dle ČSN EN 10025-2	1, 2, 6, 7, 8, 9
Součet						2791,22		78,39		
Prostřih 5%						139,56		3,92		
Svary+spojovací prostředky 3%						83,74		2,35		
Celkem nátěru [m²]						**84,67**				
Celková hmotnost oceli [kg]						**3014,51**				

REVIZE Č.	DATUM	ZMĚNA	ČÍSLO SOUPRAVY:

SUDOP BRNO
SUDOP BRNO, spol. s r.o.
Kounicova 26
611 36 Brno

OBJEDNAVATEL:	SŽDC, s.o., Dlážděná 1003/7, 110 00 Praha 1 Stavební správa východ, Nerudova 1, 772 58 Olomouc		tel. : +420 972 625 804 E-mail: sudop@sudop-brno.cz
PROFESNÍ SKUPINA:	12 Mosty	VEDOUCÍ PROF. SKUPINY Ing. Karel Pukl	JEDNATEL Ing. Jiří Molák
ODPOVĚDNÝ PROJ. ZAKÁZKY Ing. Kamil Chmela	ODPOVĚDNÝ PROJ. PS, SO Ing. Karel Pukl	NAVRHL, VYPRACOVAL Ing. Štěpán Kameš	KONTROLOVAL Ing. Karel Pukl
KRAJ: Jihomoravský	POVĚŘENÝ OÚ: MIKULOV		STUPEŇ: Projekt

Revitalizace trati Břeclav - Znojmo, 2.stavba
PS 07-28-02 žst. Mikulov na Moravě,
část A, staniční zabezpečovací zařízení
ŽST. MIKULOV NA MORAVĚ, NÁVĚSTNÍ KRAKOREC V KM 106,871

ZAK. ČÍSLO 17001-01-0817 | ARCH. ČÍSLO 2017120016
MĚŘÍTKO 1:20 | POČET FORMÁTŮ 10 A4
DATUM: 08/2017

Výkres OK - Břevno krakorce

ČÁST DOKUM. 4 | PŘÍLOHA 2.5.2